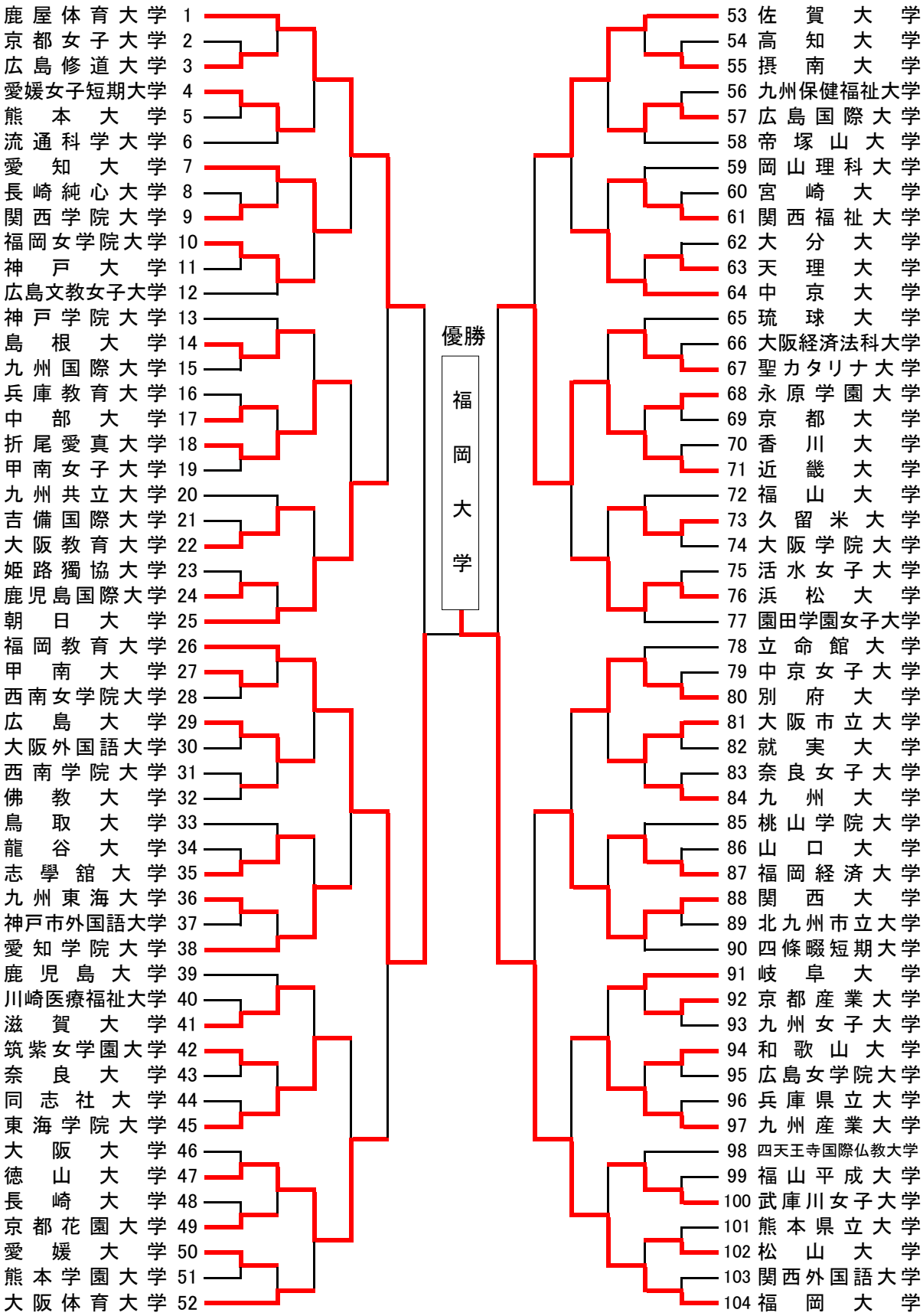第22回　西日本女子学生剣道大会