第５９回　西　日　本　学　生　剣　道　大　会

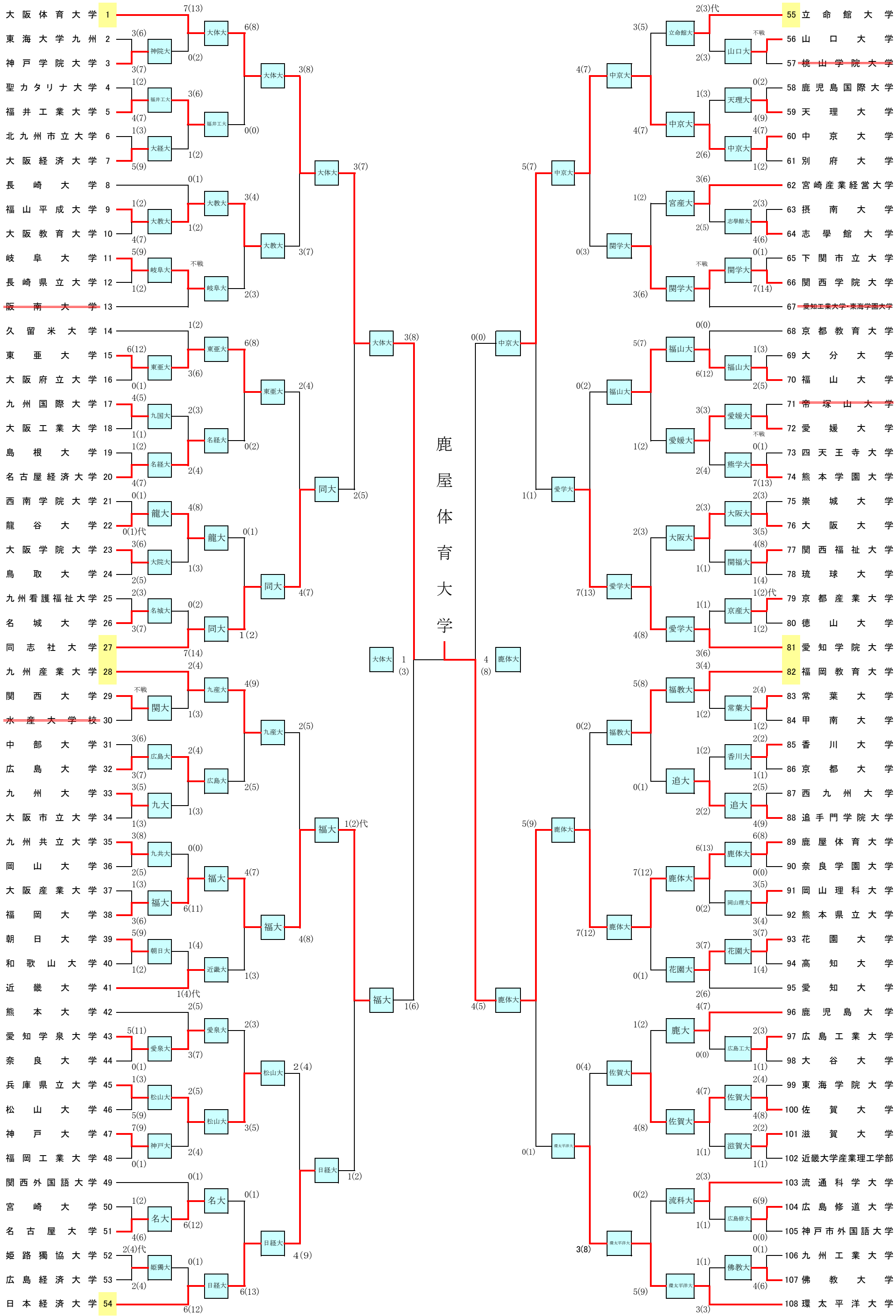

平成26年5月25日（日）

第59回　西日本学生剣道大会

※青い部分が記入欄です。記入もれがある場合正しい情報が表示されない場ありますので、記入もれのないように注意して下さい。またこまめに保存をお願いします。

赤0（ 2 ）
白5（ 9 ）

男子	特設	決勝	試合時間 0:05	記録者	第3試合場	新田真也	九州　大学

C×△不

大学名		先鋒	次鋒	五将	中堅	三将	副将	大将	代表戦	勝敗
1		×	×	×	△	×	△	×	△	
大阪体育大学	選手名	有馬	野地本	今村	藤木	上原	矢野	渕田		×
	1	時間 ①	時間	メ ② 時間 0:04:04	メ ① 時間 0:02:55 ③	時間	時間	時間	時間	
	2									
89	2	時間	メ ② 時間 0:00:56	メ ⑨ 時間 0:04:28	時間	時間	時間	メ ④ 時間 0:04:11	時間	○
鹿屋体育大学	1	コ ⑤ 時間 0:02:09 ②	メ ④ 時間 0:00:16	コ ① 時間 0:00:04	コ ④ 時間 0:04:22 ③	メ ① 時間 0:04:58		メ ① 時間 0:00:04		
	選手名	真田	望月	持原	権丈	宮崎	水森	前田		○
		○	○	○	△	○	△	○	△	
試合時間		0:05:00	0:00:56	0:04:28	0:05:00	0:05:00	0:05:00	0:04:11		
決着の仕方		一本勝ち	二本勝ち	一本取られて二本勝ち	一本ずつでの引き分け	一本勝ち	引き分け	二本勝ち	引き分け	
有効打突コード		コ⑤	メ④ メ②	コ① メ⑨	メ① コ④	メ①		メ① メ④		
反則数		2	0	0	2	0	0	0	0	
①		1	0	0	0	0	0	0	0	
②		1	0	0	0	0	0	0	0	
③		0	0	0	2	0	0	0	0	
④		0	0	0	0	0	0	0	0	
⑤		0	0	0	0	0	0	0	0	

取得本数	赤	白	赤	白	赤	白	赤	白	赤	白	赤	白	赤	白	赤	白
メ	0	0	0	2	1	1	1	0	0	1	0	0	0	2	0	0
コ	0	1	0	0	0	1	0	1	0	0	0	0	0	0	0	0
ド	0	0	0	0	0	0	0	0	0	0	0	0	0	0	0	0
ツ	0	0	0	0	0	0	0	0	0	0	0	0	0	0	0	0
反	0	0	0	0	0	0	0	0	0	0	0	0	0	0	0	0
不	0	0	0	0	0	0	0	0	0	0	0	0	0	0	0	0
合計	0	1	0	2	1	2	1	1	0	1	0	0	0	2	0	0

		不戦勝		不戦勝		不戦勝		不戦勝		不戦勝		不戦勝		不戦勝		不戦勝
	○	一本勝ち		一本勝ち		一本勝ち		一本勝ち	○	一本勝ち		一本勝ち		一本勝ち		一本勝ち
		二本勝ち	○	二本勝ち		二本勝ち		二本勝ち		二本勝ち		二本勝ち	○	二本勝ち		二本勝ち
		一本ずつでの引き分け		一本ずつでの引き分け		一本ずつでの引き分け	○	一本ずつでの引き分け		一本ずつでの引き分け		一本ずつでの引き分け		一本ずつでの引き分け		一本ずつでの引き分け
		一本取られて二本勝ち		一本取られて二本勝ち	○	一本取られて二本勝ち		一本取られて二本勝ち		一本取られて二本勝ち		一本取られて二本勝ち		一本取られて二本勝ち		一本取られて二本勝ち
		引き分け		引き分け		引き分け		引き分け		引き分け	○	引き分け		引き分け	○	引き分け