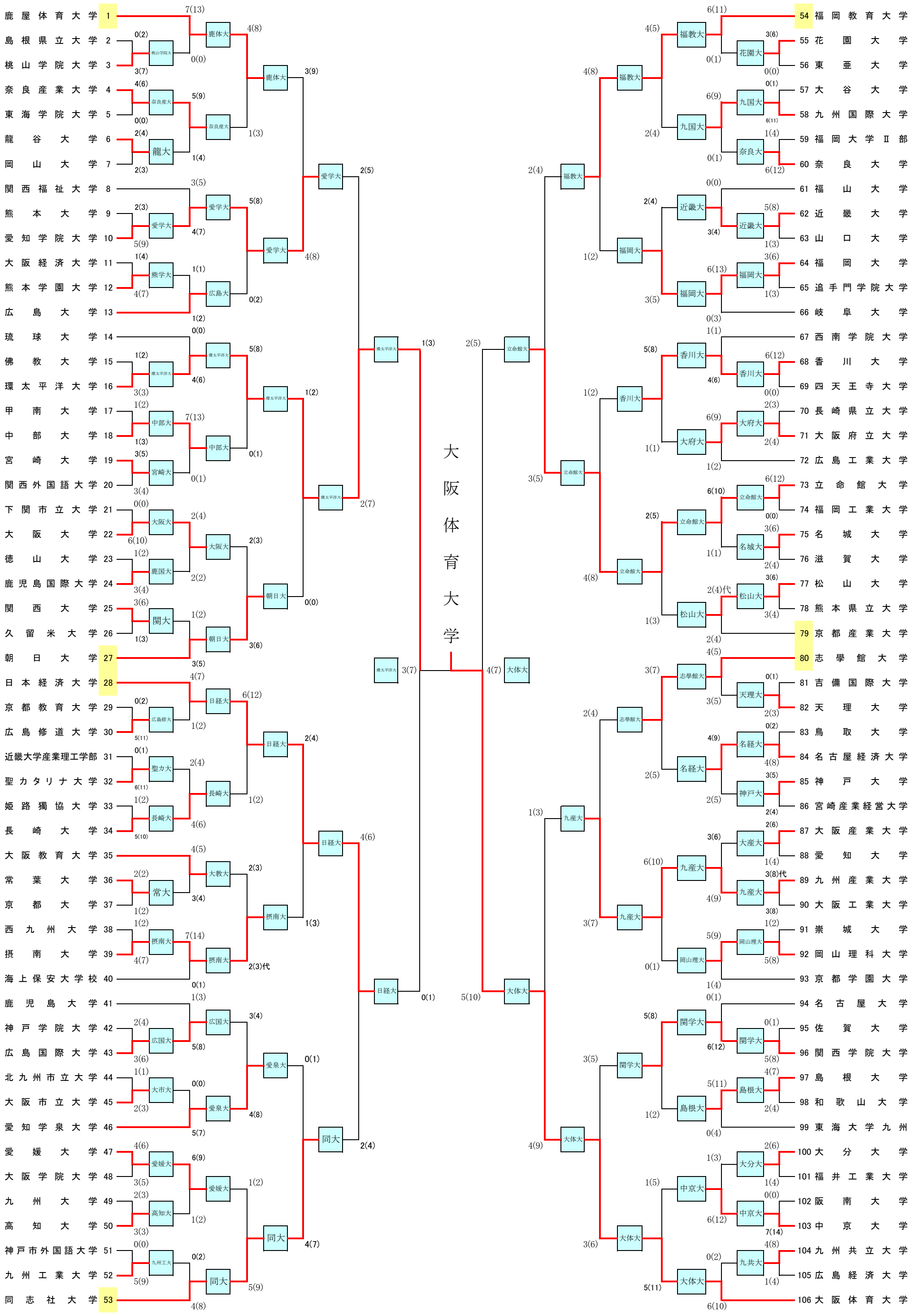第５８回　西　日　本　学　生　剣　道　大　会