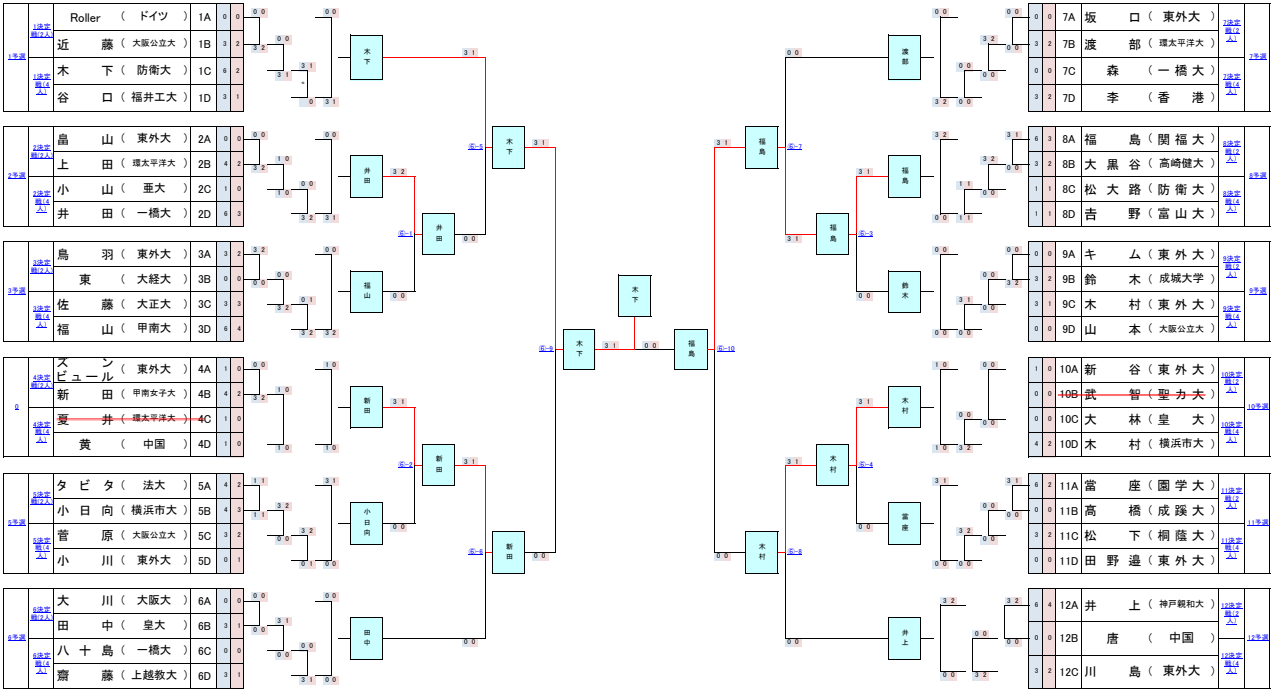第19回全日本学生剣道オープン大会　女子二段以下の部　Aブロック・Bブロック